Vivenis
3-otvorová umyvadlová armatura 90 s odtokovou soupravou s táhlem
Povrch: **matná černá** Číslo položky: **75033670**

Popis

Vlastnosti

- obsahuje: 3-otvorová umyvadlová baterie, odtoková souprava
- ComfortZone: 90
- vyložení: 150 mm
- výška výtoku: 91 mm
- typ proudu: proud WaterfallStream
- maximální průtokové množství při 3 barech: 5 l/min
- s keramickými ventily pro teplou a studenou vodu 90°
- vhodné pro průtokové ohřívače vody
- odtoková souprava s táhlem G 1
- materiál odtokové soupravy: kov
- způsob montáže: Přípojky G ⅜
- Rozměr přívodů: DN15
- EU taxonomie: max. 6 l/min - podstatný přínos pro životní prostředí (SC)

Technologie

AirPower
EcoSmart
Comfort Zone

Ocenění za design

reddot winner 2021

GERMAN DESIGN AWARD WINNER 2022

Obrázek výrobku

Kótovaný výkres

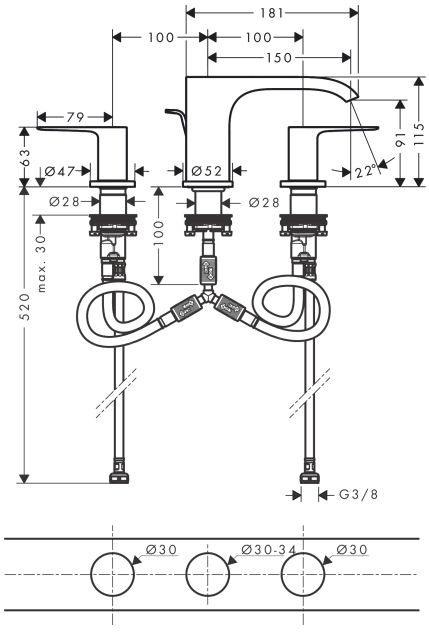

Vivenis
3-otvorová umyvadlová armatura 90 s odtokovou soupravou s táhlem
Povrch: **matná černá** Číslo položky: **75033670**
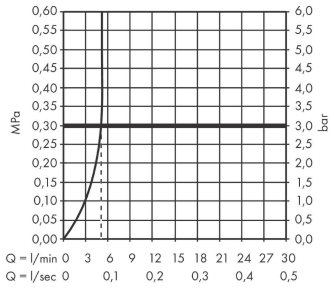
Průtokový diagram